CLEVER TRACK 230V

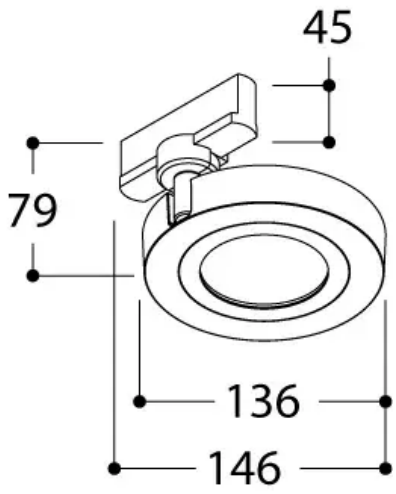

Allgemeine Spezifikationen

Artikelnummer	291410
Produktname	CLEVER TRACK 230V 24° 2700K MAINS DIMMABLE
Gehäusefarbe	TEXTURED BLACK
Schwenkbar	90°
Drehbar	359°
Leuchtenart	TRACK
Gewicht	0.6 kg
Anwendung	Indoor
IP Wert	20
LED-Lebensdauer @L80B10	50.000 hours
SDCM	3

Photometrische Spezifikationen

Farbentemperatur	2700K
CRI	90
Lichtquelle	ADA AC
LED Leistung	1 x 900 lm
Leuchtenleistung	1 x 723 lm
Ausstrahlungswinkel	24°

Elektrische Spezifikationen

Eingangsspannung	230V 50-60Hz AC
Leistung	1 x 10 W
Dimmbar	MAINS DIMMABLE
Treiber	CONVERTER INCORPORATED
Energie-Effizienzklasse	F
Elektrische Klasse	1
LED-Effizienz	90 lm/W

Optional Accessories

CLEVER HONEYCOMB RING ACCESSORY (291090), CLEVER ANTIGLARE RING ACCESSORY (291099)